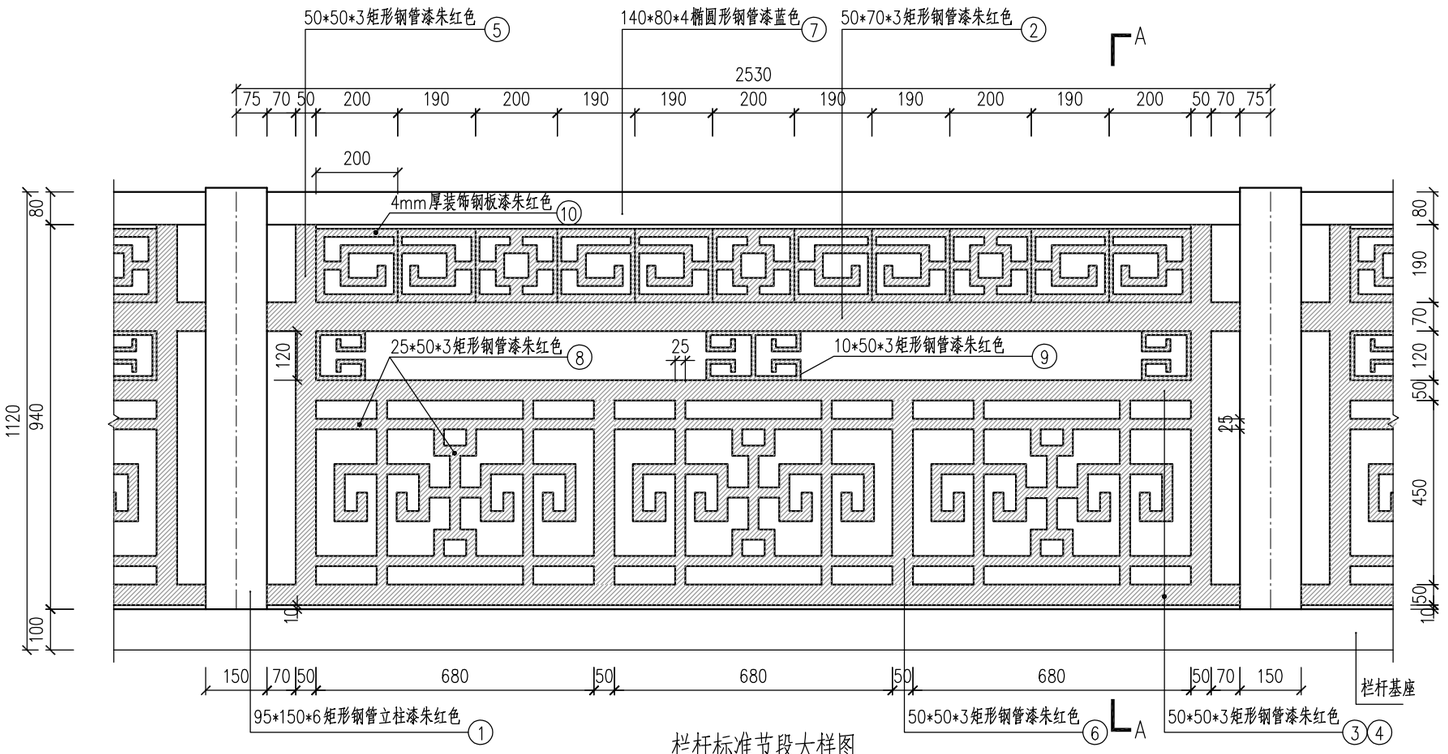

栏杆标准节段大样图 1:15

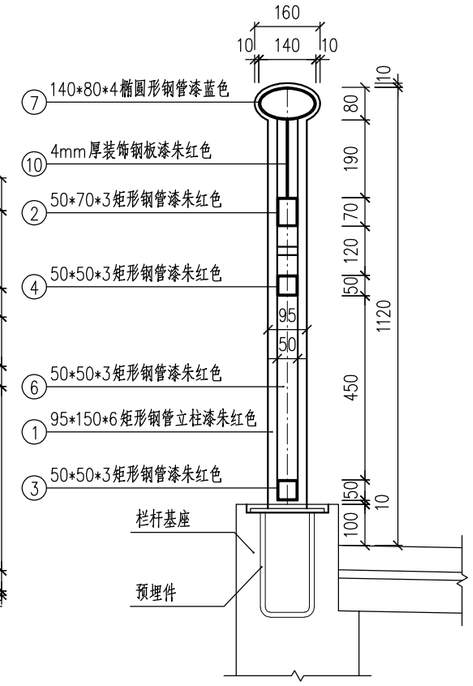

A—A 剖面图 1:15

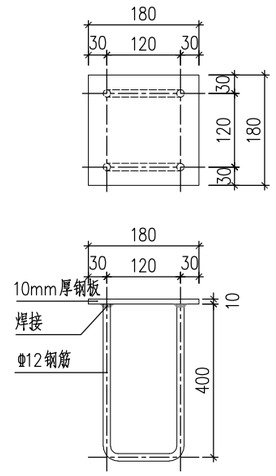

预埋件详图 1:10

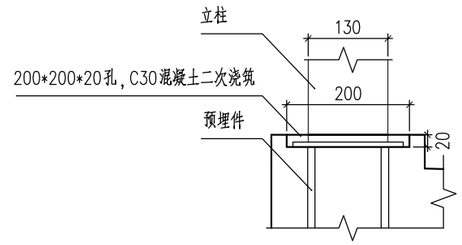

栏杆基座详图 1:10

主要材料数量表(单侧每2.53米)

编号	名称	规格	每根全长(mm)	根数	单位(件)重(kg/m)	总重(kg)
1	矩形钢管	95*150*6	1040	1	9.50	9.5
2		70*50*3	2530	1	6.97	7.0
3		50*50*3	2530	1	5.78	5.8
4		50*50*3	2140	1	4.89	4.9
5		50*50*3	880	2	2.01	4.0
6		50*50*3	450	2	1.03	2.1
7	椭圆形钢管	140*80*4	2530	1	26.97	27.0
8	矩形钢管	25*50*3	4075	3	6.91	20.7
9	矩形钢管	10*50*3	550	4	0.74	3.0
10	装饰钢板	200*180*4		11	1.13	12.4
11	预埋钢板	180*180*10		1	2.54	2.5
11	预埋钢筋	φ12	920	2	0.888	1.634
Σ	钢管: 84.0kg	钢板: 14.9kg		HRB400钢筋: 1.634kg		

人行道栏杆参考涂装体系

结构部位	涂装体系	设计值	涂装道数	备注
钢护栏	表面酸洗处理	清除氧化层，露出钢结构本色	GB11373	
	内外热浸镀锌	≥80μm	GB/T13912锌纯度≥99.99%	
	热浸镀锌专用环氧底漆	≥30μm		
	环氧云铁中间漆	≥2×50μm	2	
	脂肪族聚氨酯面漆	≥2×30μm	2	颜色待定
	总干膜厚度	≥190μm		

注：人行道预埋钢板、螺栓等其他钢制预埋件应作热浸镀锌处理。

附注：
1、图中尺寸均以毫米为单位。
2、栏杆所有钢材为Q235B级钢材，栏杆和钢构件外露部分均需防锈处理，参见本图涂装体系。
3、所有栏杆构件互焊均采用周边满焊，焊缝饱满。
4、栏杆施工时应先进行栏杆定位,再定作栏杆,然后安装，横杆安装时需与路面保持平行。
5、栏杆应由专业生产厂家制作，以确保焊接质量和美观要求。
6、栏杆图纸应配合桥梁图纸以及各专业预埋图一起使用。
7、图纸未详尽之处按国家及地方现行有关规范、标准执行。
8、人行道栏杆构造及涂装颜色为暂定，待业主确定后再调整。
9、栏杆预埋件应利用侧石钢筋充分锚固。
10、每四节栏杆设一处断缝。
11、本图仅供参考，栏杆布置、外观需与现状老桥栏杆保持一致，由栏杆厂家进行二次深化设计并经设计、监理、业主确认后方可实施。
12、工程量按实计量。

上饶市东岳大桥复线桥及玉丰路隧道工程			
人行道栏杆构造图			
项目编号	2020JX041SS	附图编号	附图1

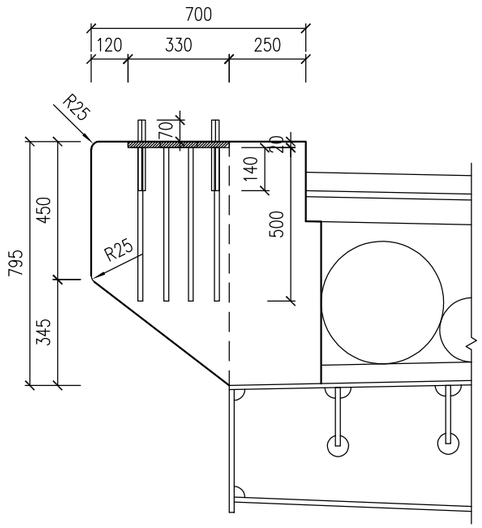

路灯基础断面构造 1:20

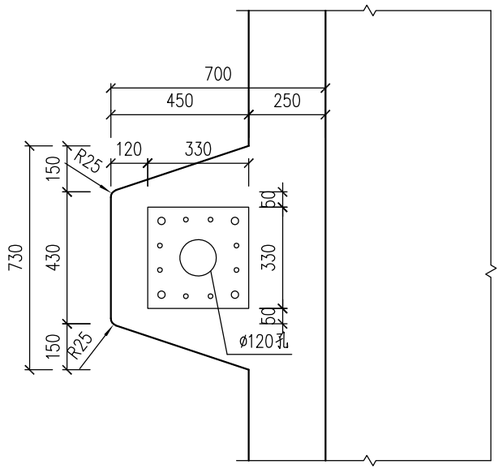

路灯基础平面构造 1:20

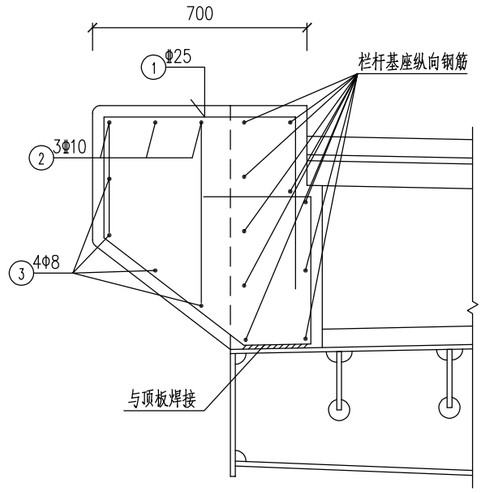

路灯基础断面钢筋 1:20

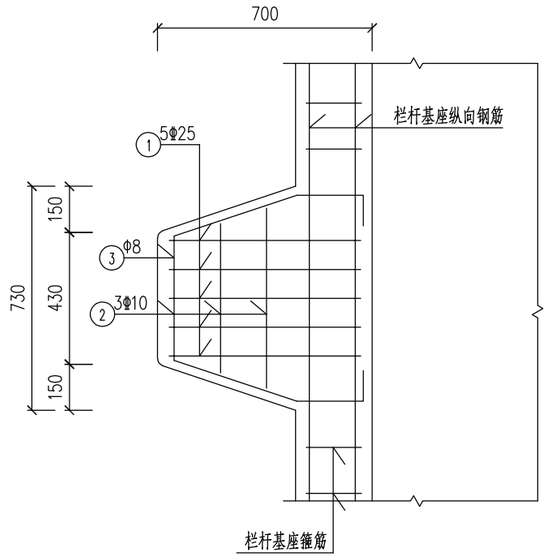

路灯基础平面钢筋 1:20

路灯背包材料数量表

（单个背包）

编号	略图 (mm)	直径 (mm)	每根长 (mm)	根数	总长 (m)	单位重 (kg/m)	总重 (kg)
1	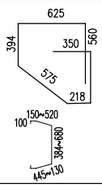	Φ25	2722	5	13.6	3.853	52.4
2		Φ10	* 2176	3	6.5	0.617	4
3		Φ8	* 1355	4	5.4	0.395	2.1
合计	HPB300钢筋: 2.1kg HRB400钢筋（Φ）: 56.4kg C30砼: 0.16m³						

*表示平均

附注：

1. 本图尺寸单位均以毫米计；
2. 路灯由人行道内侧调整至人行道栏杆外侧，因此原施工图中人行道侧石处的路灯基座取消，路灯基座参照本图进行施工；
3. 路灯及管线位置以电气专业图纸为准；
4. 路灯预埋件仅为示意，详图见电气专业施工图；
5. 最外侧钢筋保护层净厚度不小于25mm；
6. N1钢筋与钢梁顶板焊接，焊缝长度双面焊为5d，单面焊10d；
7. 钢筋按实际放样为准；
8. 本图纸应与人行道构造钢筋图（RC01B-07-05）配合使用。
9. 新增路灯在顺桥向与老桥路灯对齐，路灯数量与老桥匹配。

上饶市东岳大桥复线桥及玉丰路隧道工程			
人行道外侧路灯基础构造钢筋图			
项目编号	2020JX041SS	附图编号	附图2

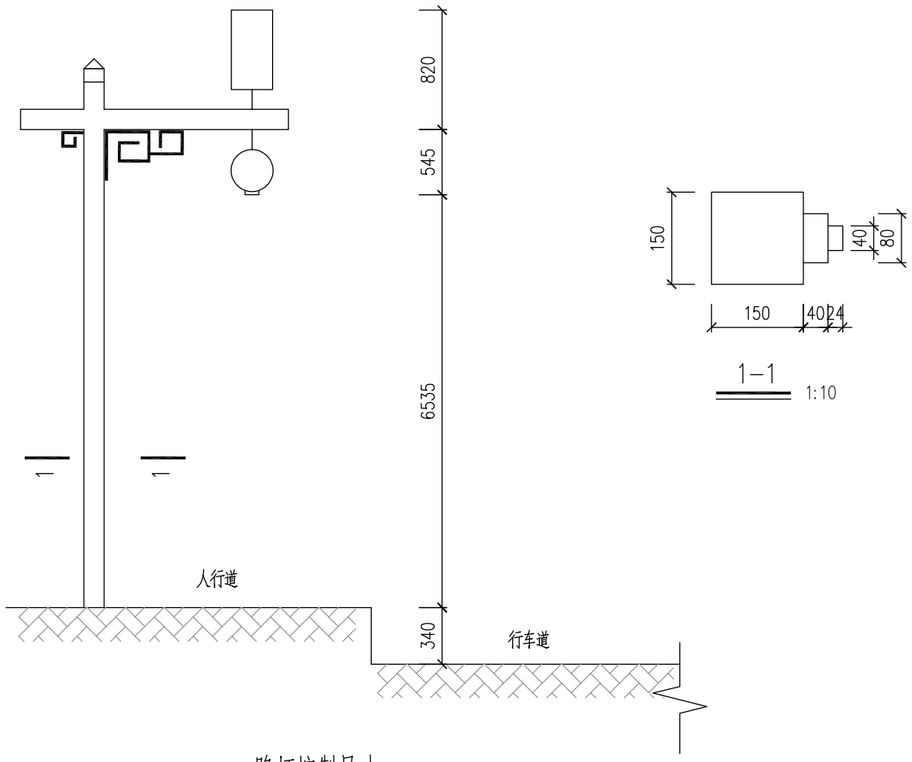

路灯控制尺寸

老桥路灯布置

路灯主要材料数量表

编号	名称		规格	每根全长(mm)	根数	单位(件)重(kg/m)	总重(kg)
1	竖杆	矩形钢管	150x150x8	7600	1	271.10	271.1
2	横杆		80x80x4	1675	1	15.99	16.0
3	装饰钢板		80x4	550	1	1.38	1.4
一个灯杆合计:			钢管: 287.1 kg		钢板: 1.4 kg		
共 11 个灯杆, 合计:			钢管: 3157.9 kg		钢板: 15.2 kg		

注: 由于缺少老桥相关资料, 工程量为暂估, 仅供参考, 实际以厂家深化设计为准。

附注:

1. 本图尺寸单位均以毫米计;
2. 路灯外观须与既有老桥路灯外观保持一致, 由路灯厂家进行二次深化设计。
3. 新增路灯在顺桥向与老桥路灯对齐, 路灯数量与老桥匹配。
4. 工程量按实计量。

上饶市东岳大桥复线桥及玉丰路隧道工程			
路灯构造示意图			
项目编号	2020JX041SS	附图编号	附图3